dyson

OPERATING MANUAL
GUIDE D'UTILISATION

AM 03

ASSEMBLY • ASSEMBLAGE

Do not allow the machine to twist at the blue tape. Allowing the machine to twist at the blue tape may result in accidental damage.
Remove blue tape and clear film once the machine is assembled.

Ne pas permettre une torsion de la machine au niveau du ruban bleu.
Permettre une torsion de la machine au niveau du ruban bleu peut entraîner un dommage accidentel.
Retirez le ruban bleu et la pellicule transparente une fois que l'appareil est assemblé.

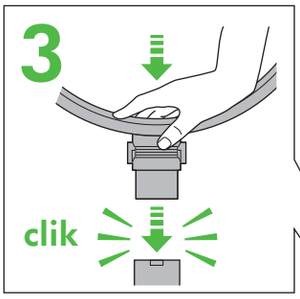

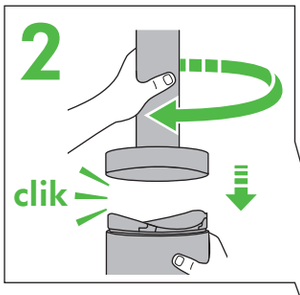

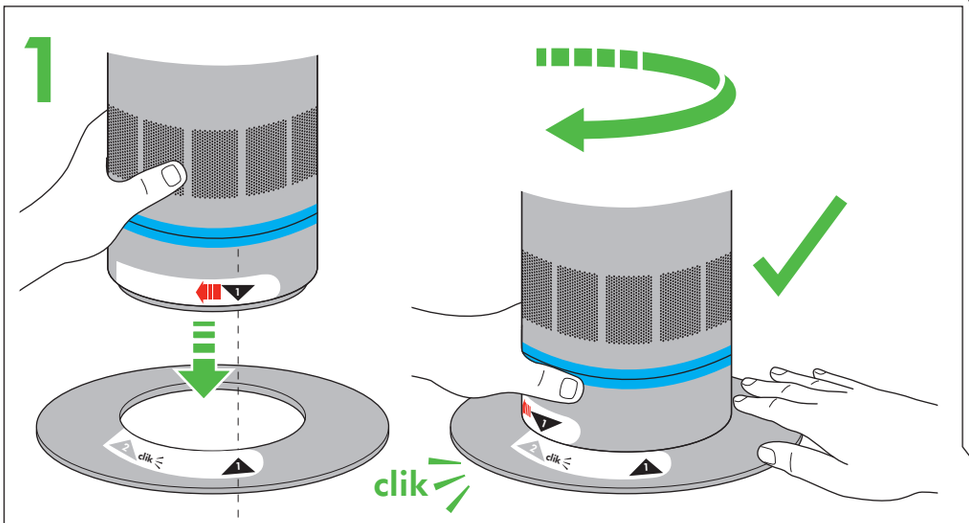

Align the arrows.

Alignez les flèches.

Then twist clockwise until it clicks and locks.

Ensuite, effectuez une rotation dans le sens horaire jusqu'à ce que l'élément s'enclenche en place sur le socle.

Now repeat for step 2.

Répétez la procédure à l'étape 2.

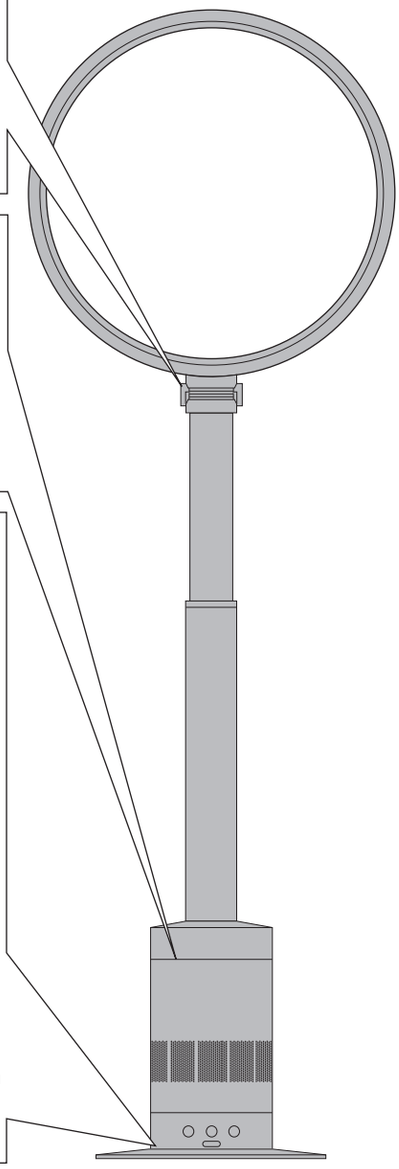

REGISTER TODAY
3 easy ways to register your 2 year warranty.

ENREGISTREZ-VOUS DÈS AUJOURD'HUI
3 façons faciles de vous enregistrer pour bénéficier d'une garantie de 2 ans.

IMPORTANT SAFETY INSTRUCTIONS

READ ALL INSTRUCTIONS BEFORE USING THIS FAN

When using an electrical appliance, basic precautions should always be followed, including the below:

WARNING

THE FAN AND THE REMOTE CONTROL BOTH CONTAIN MAGNETS.

1. Pacemakers and defibrillators may be affected by strong magnetic fields. If you or someone in your household has a pacemaker or defibrillator, avoid placing the remote control in a pocket or near to the device.
2. Credit cards and electronic storage media may also be affected by magnets and should be kept away from the remote control and the top of the fan.

WARNING

TO REDUCE THE RISK OF FIRE, ELECTRIC SHOCK OR INJURY:

1. This fan is not intended for use by young children or infirm persons with reduced physical, sensory or reasoning capabilities, or lack of experience and knowledge, unless they have been given supervision or instruction by a responsible person concerning use of the appliance to ensure that they can use the appliance safely.
2. Young children should be supervised to ensure that they do not play with the fan.
3. The loop amplifier, stand and base plate must be fitted securely before operating this fan. Do not dismantle the fan or use without the loop amplifier, stand and base plate fitted.
4. Do not operate any fan with a damaged cord or plug. If the cord or plug is damaged, do not use the fan and contact the Dyson Customer Care Helpline. If the supply cord is damaged, it must be replaced by Dyson Canada Limited, our service agent or similarly qualified persons in order to avoid a hazard.
5. If the fan is not working as it should or has been damaged, do not use and contact the Dyson Helpline.
6. Do not run cord under carpeting. Do not cover cord with throw rugs, runners or similar coverings. Arrange cord away from traffic area and where it will not be tripped over.
7. Turn off all controls before unplugging. Unplug from outlet when not in use for extended periods. To avoid a tripping hazard, safely coil the cord.
8. Do not unplug by pulling on cord. To unplug, grasp the plug, not the cord.
9. Suitable for dry locations ONLY. Do not use outdoors or on wet surfaces and do not expose to water or rain.
10. Do not handle plug or fan with wet hands.
11. Do not stretch the cord or place the cord under strain. Keep cord away from heated surfaces.
12. Do not put any object into openings or the inlet grille. Do not use with any opening blocked; keep free of dust, lint, hair and anything that may reduce airflow.
13. Do not use near furnaces, fireplaces, stoves or other high temperature heat sources.
14. Do not use in conjunction with or directly next to an air freshener or similar products.
15. Do not use any cleaning agents or lubricants on this fan. Unplug before servicing, cleaning or carrying out any maintenance.
16. Use only as described in this manual. Do not carry out any maintenance other than that shown in this manual, or advised by the Dyson Helpline.
17. The use of an extension cord is not recommended.
18. Always carry the fan by the body, do not carry it by the loop amplifier.
19. Choking hazard - This remote control unit contains a small battery. Keep the remote control away from children and do not swallow the battery. If the battery is swallowed seek medical advice at once.

READ AND SAVE THESE INSTRUCTIONS

POLARIZATION INSTRUCTIONS

This appliance has a polarized plug (one blade is wider than the other). To reduce the risk of electric shock, this plug is intended to fit in a polarized outlet only one way. If the plug does not fit fully in the outlet, reverse the plug. If it still does not fit, contact a qualified electrician to install a proper outlet. Do not attempt to defeat this safety feature.

Do not pull on the cord.

Do not store near heat sources.

Do not use near open flames.

Do not carry by the loop amplifier.

CONSIGNES DE SÉCURITÉ IMPORTANTES

AVANT D'UTILISER CET APPAREIL, LIRE ATTENTIVEMENT TOUTES LES INSTRUCTIONS

Lorsque vous utilisez un appareil électrique, vous devez toujours suivre les précautions de base suivantes :

⚠ AVERTISSEMENT

LE VENTILATEUR ET LA TÉLÉCOMMANDE CONTIENNENT DES AIMANTS.

1. Les stimulateurs cardiaques et les défibrillateurs peuvent être perturbés par les champs magnétiques puissants. Si vous, ou une personne de votre entourage, portez un stimulateur cardiaque ou un défibrillateur, évitez d'avoir la télécommande dans une poche ou de vous tenir près de l'appareil.
2. Les cartes de crédit et les dispositifs de stockage électronique peuvent également être perturbés par les aimants; veillez à les tenir à distance de la télécommande et de la partie supérieure du ventilateur.

⚠ AVERTISSEMENT

AFIN DE RÉDUIRE LES RISQUES D'INCENDIE, DE CHOC ÉLECTRIQUE OU DE BLESSURE :

1. Ce ventilateur ne doit pas être utilisé par de jeunes enfants ni des personnes dont les capacités physiques, sensorielles ou de raisonnement sont réduites, ou qui manquent d'expérience ou de connaissances, à moins qu'une personne responsable ne les supervise ou leur indique comment utiliser l'appareil de façon sécuritaire.
2. Il faut veiller à ce que les jeunes enfants ne jouent pas avec le ventilateur.
3. Avant de faire fonctionner le ventilateur, l'anneau, le support et le socle doivent être bien fixés. Ne démontez pas le ventilateur et ne le faites pas fonctionner alors que l'anneau, le support et le socle ne sont pas encore posés.
4. N'utilisez pas un ventilateur dont le cordon ou la fiche est endommagé. Si la fiche ou le cordon est endommagé, n'utilisez pas le ventilateur et communiquez avec le service d'assistance téléphonique Dyson. Si le cordon d'alimentation est endommagé, il faut en confier le remplacement à Dyson Canada Limited, son technicien d'entretien ou des personnes qualifiées.
5. Si le ventilateur ne fonctionne pas comme il le devrait ou est endommagé, ne l'utilisez pas et communiquez avec le service d'assistance téléphonique de Dyson.
6. Ne faites pas passer le cordon sous le tapis. Ne recouvrez pas le cordon avec des carpettes, des tapis de couloir ou des revêtements similaires. Éloignez le cordon des aires de circulation et placez-le à un endroit où il ne risque pas de causer une chute.
7. Fermez toutes les commandes avant de débrancher le ventilateur. Débranchez-le de la prise lorsqu'il n'est pas utilisé durant de longues périodes. Pour éviter les chutes, enroulez le cordon de façon sécuritaire.
8. Ne débranchez pas le ventilateur en tirant sur le cordon. Pour le débrancher, saisissez la fiche et non le cordon.
9. Le ventilateur doit être utilisé dans les endroits secs SEULEMENT. Ne l'utilisez pas à l'extérieur ou sur des surfaces humides et évitez de l'exposer à l'eau ou la pluie.
10. Ne manipulez pas la fiche ou le ventilateur si vos mains sont mouillées.
11. N'étirez pas le cordon et n'exercez pas de tension sur celui-ci. Éloignez le cordon des surfaces chaudes.
12. Ne placez aucun objet dans les ouvertures ou la grille d'admission. Ne l'utilisez pas si une ouverture est obstruée; enlevez la poussière, les peluches, les cheveux et tout ce qui pourrait réduire la circulation de l'air.
13. Ne l'utilisez pas à proximité d'appareils de chauffage, fours, foyers, cuisinières ou autres sources de chaleur à température élevée.
14. Ne l'utilisez pas conjointement avec un assainisseur d'air ou appareil similaire ou directement à proximité de tels appareils.
15. N'utilisez pas d'agent nettoyant ou de lubrifiant pour nettoyer ce ventilateur. Débranchez-le avant de le nettoyer ou d'effectuer tout entretien ou réparation.
16. Utilisez ce ventilateur seulement de la façon décrite dans le présent guide. N'effectuez aucun entretien autre que ceux indiqués dans ce guide ou recommandés par le service d'assistance téléphonique de Dyson.
17. Nous déconseillons l'utilisation d'une rallonge électrique.
18. Transportez toujours le ventilateur en le maintenant par le châssis et non l'anneau.
19. Risque d'étouffement - Cette télécommande contient une petite pile. Tenez la télécommande hors de la portée des enfants et n'avalez pas la pile. En cas d'ingestion, consultez un médecin immédiatement.

LIRE ET CONSERVER CES INSTRUCTIONS

INSTRUCTIONS DE POLARISATION

Cet appareil est muni d'une fiche polarisée (une broche est plus large que l'autre). Pour réduire les risques de décharge électrique, cette fiche peut être branchée à une prise polarisée d'une seule façon. Si elle n'entre pas entièrement dans la prise, inversez-la. Si cela ne fonctionne toujours pas, communiquez avec un électricien qualifié afin de faire installer une prise appropriée. N'essayez pas de neutraliser ce dispositif de sécurité.

Ne tirez pas sur le cordon.

N'utilisez pas le ventilateur à proximité de sources de chaleur.

N'utilisez pas le ventilateur à proximité d'une flamme nue.

Ne transportez pas le ventilateur en le tenant par l'anneau.

Remote control • Télécommande

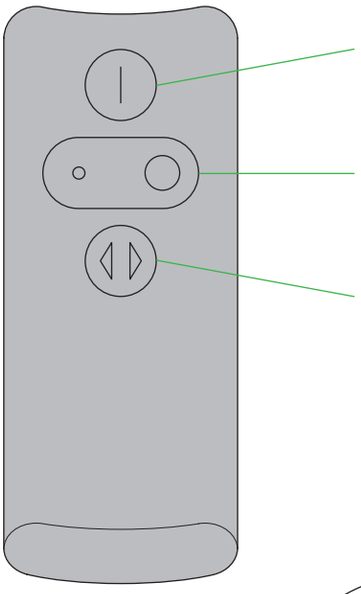

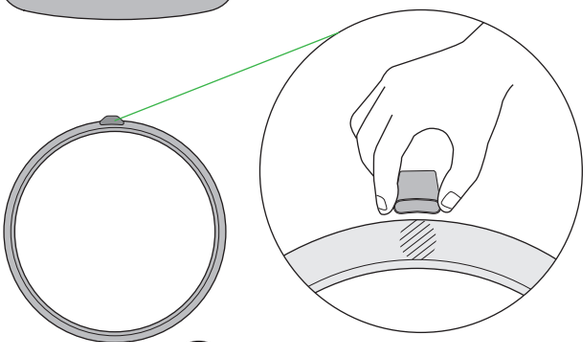

Magnetic Location Attach remote to dock with the buttons facing down.

Partie aimantée Cet emplacement est destiné à la télécommande, touches dirigées vers le bas.

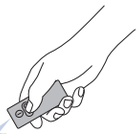

To operate, point remote control toward the front of the base.

Orientez la télécommande vers l'avant du socle.

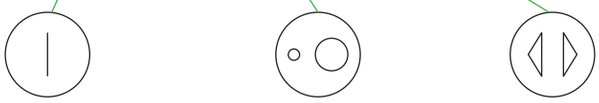

ON/OFF
MARCHE/ ARRÊT

AIRFLOW CONTROL
COMMANDE DU DÉBIT D'AIR

OSCILLATION

Height adjustment • Réglage de la hauteur

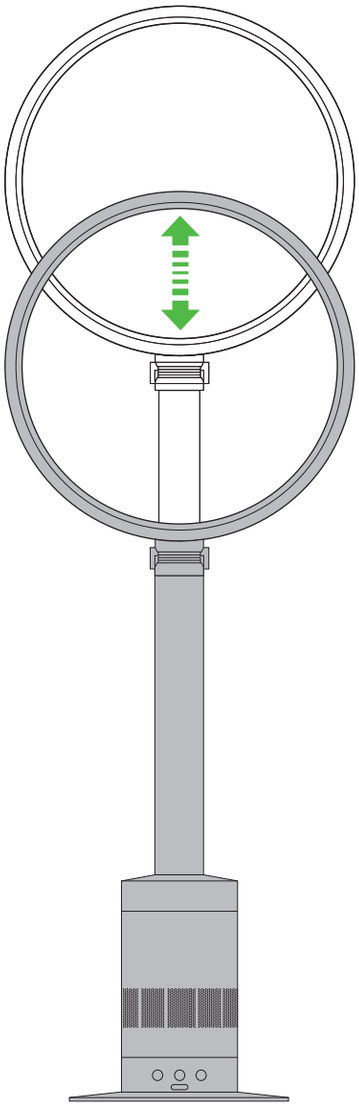

Gently raise or lower the loop amplifier to adjust height.

Pour régler la hauteur, levez ou abaissez lentement l'anneau.

Tilt function • Inclinaison

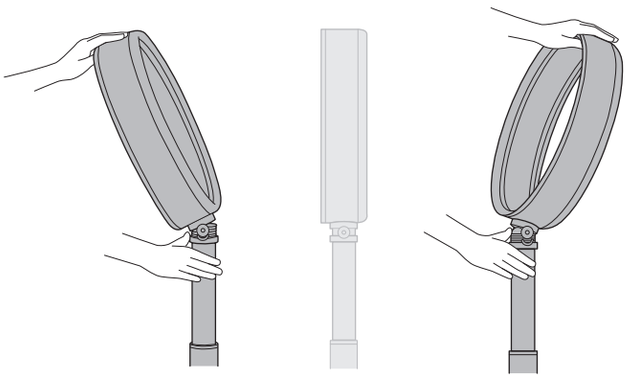

While holding the stand, tilt the loop amplifier towards or away from you to adjust airflow angle.

En maintenant le support, inclinez l'anneau vers vous ou dans la direction opposée afin d'ajuster l'angle du flux d'air.

Clearing blockages • Élimination des obstructions

Unplug
Débrancher

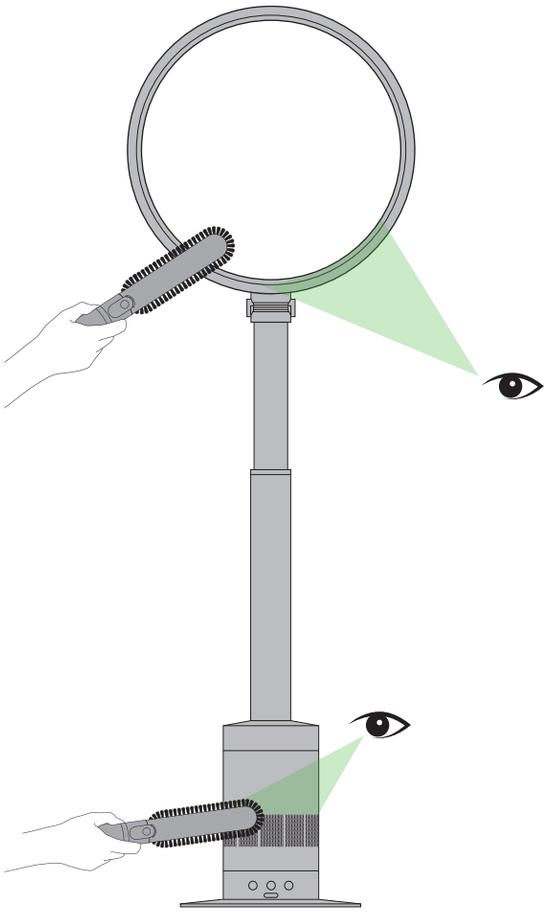

Look for blockages in the air inlet holes and in the small aperture inside the loop amplifier.
Use a soft brush to remove debris.

Vérifiez s'il n'y a pas d'obstructions dans les orifices d'admission d'air et dans la petite ouverture à l'intérieur de l'anneau.
Utilisez une brosse douce pour retirer les débris accumulés.

Cleaning • Nettoyage

Unplug
Débrancher

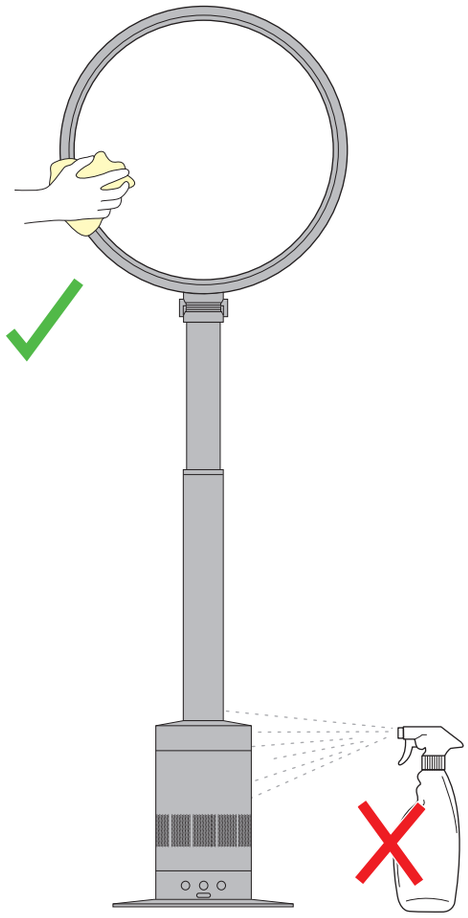

To clean, wipe with a dry or damp cloth.
Do not use detergents or polishes to clean the fan.

Pour nettoyer le ventilateur, essuyez-le avec un chiffon sec ou humide.

N'employez pas de détergents ni de polis pour le nettoyage.

Replacing the battery • Remplacement de la pile

A blue light on the machine will flash when the remote's buttons are pressed. If the blue light stops flashing, replace the remote's battery.
Battery type CR 2032.

Sur l'appareil, une lumière bleue s'allume lorsqu'on appuie sur les touches de la télécommande. Si cette lumière s'éteint, remplacez la pile de la télécommande.
Pile, type CR 2032.

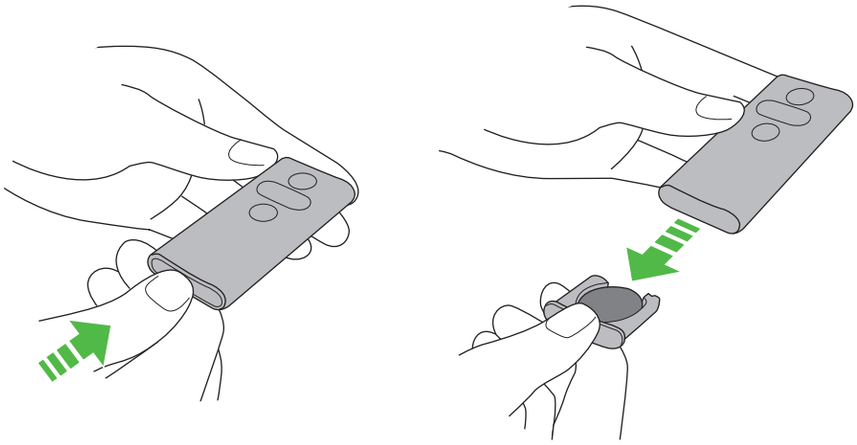

Press the end of the remote to release the battery.

Appuyez à l'extrémité de la télécommande pour retirer la pile.

BATTERY REPLACEMENT

⚠ CAUTION:
- Switch 'OFF' and unplug the machine before replacing the batteries.
- Do not install backwards or short circuit the batteries.
- Do not attempt to dismantle or charge the batteries. Keep away from fire.
- Follow battery manufacturers' instructions when installing new batteries (battery type CR 2032).

USING YOUR DYSON FAN CLEANING

- To clean, wipe with a dry or damp cloth.
- Do not use detergents or polishes to clean the fan.

2 YEAR WARRANTY

TERMS AND CONDITIONS OF THE DYSON 2 YEAR LIMITED WARRANTY.

WHAT IS COVERED

- The repair or replacement of the fan if it is found to be defective due to faulty materials, workmanship or function within 2 years of purchase (if any part is no longer available or out of manufacture, Dyson will replace it with a functional replacement part).

WHAT IS NOT COVERED

Dyson Canada Limited shall not be liable for costs of repair or replacement of a product incurred as a result of:
- The repair to any fan that has had the serial number altered or removed.
- Normal wear and tear.
- Accidental damage, faults caused by negligent use or care, neglect, careless operation or handling of the fan which is not in accordance with this manual.
- Damage as a result of use not in accordance with the rating plate.
- Blockages - please refer to overleaf for details.
- Use of the fan outside the country of purchase.
- Fans not purchased from an authorized dealer.
- Use of parts and accessories other than those produced or recommended by Dyson Canada Limited.
- Damage from external sources such as transit, weather, electrical outages or power surges.
- Repairs or alterations carried out by parties other than Dyson Canada Limited or its authorized agents.
- Failures caused by external sources such as weather outside of Dyson Canada Limited's control.

WARRANTY SERVICE

- Please fill out and return the Warranty Form.
- Before service can take place, the terms of the limited warranty require that you contact the Dyson Helpline with your model name/number, serial number, date and place of purchase. Please keep your purchase receipt in a safe place to ensure you have this information. The serial number is found on the fan's rating plate, which is on the base of the product.
- You must provide proof of delivery/purchase before any work can be carried out on your vacuum cleaner. Without this proof, any work carried out will be chargeable.Please keep your receipt or delivery note.
- All work will be coordinated by Dyson Canada Limited or its authorized agents.
- Any replaced defective parts will become the property of Dyson Canada Limited.
- Service under this warranty will not extend the period of this warranty.
- If your fan is not functioning properly, please call the Dyson Helpline at 1-877-397-6622. Most issues can be rectified over the telephone by our trained Customer Care staff.

WARRANTY LIMITATIONS AND EXCLUSIONS

- Any implied warranties relating to your fan including but not limited to warranty of merchantability or warranty of fitness for a particular purpose, are limited to the duration of this warranty. This limitation is not allowed by some States and provinces and so this limitation may not apply to you.
- Your remedy for breach of this warranty is limited to the warranty service described in 'what is covered' above. Dyson Canada Limited will not be liable for any consequential damages or incidental damages you may incur in connection with your purchase and use of your fan. This limitation is not allowed by some States and provinces and so this limitation may not apply to you.
- This limited warranty gives you specific legal rights. You may also have other rights which vary by State or province.
- This limited warranty is not transferable.
- This warranty is valid only in Canada.

PLEASE REGISTER AS A DYSON FAN OWNER

To help us ensure you receive prompt and efficient service, please register as a Dyson fan owner.
There are three ways to do this:
- Online at www.dyson.com
- By calling the Dyson Helpline: 1-877-397-6622.
- By completing and returning the attached Warranty Form to us by mail.

This will confirm ownership of your Dyson fan in the event of an insurance loss, and enable us to contact you if necessary.

DYSON CUSTOMER CARE

THANK YOU FOR CHOOSING TO BUY A DYSON FAN
If you have a question about your Dyson fan, call the Dyson Helpline at 1-877-397-6622 with your serial number and details of where and when you bought the fan. Your serial number can be found on the rating plate, which is on the base of the product.
Most questions can be solved over the phone by one of our Dyson Helpline experts. If your fan needs servicing, call the Dyson Helpline so we can discuss the available options. If your fan is under warranty it will be repaired at no cost.

DYSON HELPLINE

Call 1-877-397-6622 toll free, 6 days a week.

IMPORTANT DATA PROTECTION INFORMATION

Your details will be held by Dyson Canada Limited or others on behalf of Dyson Canada Limited so that we can assist you more quickly in our Customer Service department. From time to time, Dyson Canada Limited may send you special offers and news of our latest innovations. Check the box on the Warranty Form within the Operating Manual if you do not wish to receive marketing or promotional information from Dyson Canada Limited. For more information about our data collection practices, please refer to the Dyson Canada Limited privacy policy at www.dyson.com/privacy

DISPOSAL INFORMATION

Dyson products are made from high grade recyclable materials. Please dispose of this product responsibly and recycle where possible. Batteries should be removed from the product before it is disposed of. Dispose or recycle batteries in accordance with local ordinances or regulations.

CONFORMITY INFORMATION

This device complies with Part 15 of the FCC rules. Operation is subject to the following two conditions: (1) this device may not cause interference, and (2) this device must accept any interference, including interference that may cause undesired operation of the device. Changes or modifications not expressly approved by the party responsible for compliance could void the user's authority to operate the equipment.

PRODUCT INFORMATION

Product weight 4.29kg/9.44lbs.
Please note: Small details may vary from those shown.

REMPLACEMENT DE LA PILE

⚠ ATTENTION :

- Avant de remplacer les piles, mettez le ventilateur hors tension et débranchez-le.
- Lorsque vous installez les piles, n'inversez pas les polarités et ne court-circuitez pas les bornes d'alimentation.
- N'essayez pas de démonter les piles ou de les recharger. Veillez à les tenir à distance des flammes.
- Pour l'installation de piles neuves (pile de type CR 2032), conformez-vous aux instructions du fabricant.

UTILISATION DU VENTILATEUR DYSON NETTOYAGE

- Pour nettoyer le ventilateur, essuyez-le avec un chiffon sec ou humide.
- N'employez pas de détergents ni de polis pour le nettoyage.

GARANTIE DE 2 ANS

CONDITIONS DE LA GARANTIE LIMITÉE DYSON DE DEUX ANS.

CE QUI EST COUVERT

- La réparation ou le remplacement de votre ventilateur, si ce dernier s'avère défectueux suite à un défaut de matériau, de fabrication ou de fonctionnement dans les deux (2) années suivant la date d'achat (si une pièce n'est plus disponible ou qu'elle n'est plus fabriquée, Dyson la remplacera par une pièce fonctionnelle).

CE QUI N'EST PAS COUVERT

Dyson Canada Limited ne saurait être tenue responsable des frais découlant :

- de la réparation de tout ventilateur dont le numéro de série a été modifié ou supprimé;
- d'une usure normale;
- d'un dommage accidentel, d'une défaillance causée par une utilisation négligente ou d'un mauvais entretien, d'une négligence, d'une utilisation imprudente ou d'une utilisation du ventilateur qui n'est pas décrite dans le présent guide;
- d'un dommage causé par une utilisation non conforme aux valeurs de la plaque signalétique;
- d'obstructions (veuillez consulter le verso pour obtenir tous les détails);
- d'une utilisation du ventilateur hors du pays d'achat;
- du fait que les ventilateurs n'ont pas été achetés auprès d'un détaillant autorisé;
- d'une utilisation de pièces et d'accessoires autres que ceux fournis ou recommandés par Dyson Canada Limited;
- d'un dommage causé par des facteurs externes, comme le transport, les conditions atmosphériques, les pannes d'électricité ou les surtensions;
- de réparations ou modifications effectuées par des tierces parties autres que Dyson Canada Limited ou ses représentants autorisés;
- de pannes causées par des facteurs externes échappant à la volonté de Dyson Canada Limited, comme les conditions atmosphériques.

RÉPARATIONS SOUS GARANTIE

- Veuillez remplir et retourner le formulaire de garantie.
- Avant d'effectuer la réparation, les conditions de la garantie stipulent que vous devez composer le numéro du service d'assistance téléphonique de Dyson, en ayant en main le nom ou le numéro de modèle de votre appareil, le numéro de série, la date et l'endroit où vous avez effectué l'achat. Veuillez conserver le coupon de caisse dans un endroit sûr afin de ne pas perdre ces renseignements. Le numéro de série figure sur la plaque signalétique du ventilateur apposée sur le pied du ventilateur.
- Vous devez fournir une preuve d'achat ou de livraison pour toute réparation effectuée sur votre aspirateur. Sans présentation de cette preuve, toute réparation effectuée vous sera facturée. Veuillez conserver votre reçu ou bon de livraison.
- Toutes les réparations seront effectuées par Dyson Canada Limited ou un de ses représentants autorisés.
- Toute pièce défectueuse remplacée devient la propriété de Dyson Canada Limited.
- Les réparations effectuées sous garantie ne se prolongeront pas au-delà de la période de la présente garantie.
- Si votre ventilateur ne fonctionne pas correctement, communiquez avec le service d'assistance téléphonique de Dyson en composant le 1-877-397-6622. La plupart des problèmes peuvent être réglés au téléphone avec l'aide d'un membre du personnel qualifié du service à la clientèle.

RESTRICTIONS ET EXCLUSIONS DE GARANTIE

- Toutes les garanties expresses limitées liées à votre ventilateur, y compris, mais sans s'y limiter, les garanties de qualité marchande ou de convenance à un usage particulier sont limitées à la durée de la présente garantie. Cette restriction n'est pas autorisée par certaines provinces et, par conséquent, peut ne pas s'appliquer à vous.
- Le recours dont vous disposez eu égard à la violation de la présente garantie est limité aux stipulations décrites dans la section « Ce qui est couvert » ci-dessus. Dyson Canada Limited décline toute responsabilité pour tout dommage consécutif ou accessoire subi lié à l'achat du ventilateur ou de son utilisation. Cette restriction n'est pas autorisée par certaines provinces et, par conséquent, peut ne pas s'appliquer à vous.
- La présente garantie vous confère des droits légaux particuliers. Vous pouvez en outre bénéficier d'autres droits qui varient d'une province à l'autre.
- Cette garantie limitée est incessible.
- La présente garantie est valide uniquement au Canada.

VEUILLEZ VOUS ENREGISTRER EN TANT QUE PROPRIÉTAIRE D'UN PRODUIT DYSON

Afin de nous aider à vous offrir un service rapide et efficace, veuillez prendre le temps d'enregistrer votre achat auprès de nous.
Vous pouvez le faire de trois façons :

- En ligne à www.dyson.com
- En communiquant avec le service d'assistance téléphonique de Dyson en composant le numéro sans frais 1-877-397-6622.
- En remplissant le formulaire de garantie ci-joint et en nous le renvoyant par voie postale.

Ceci vous permet de confirmer que vous êtes le propriétaire de votre ventilateur Dyson en cas de sinistre et nous permet de communiquer avec vous au besoin.

SERVICE À LA CLIENTÈLE DE DYSON

MERCI D'AVOIR CHOISI D'ACHETER UN VENTILATEUR DYSON.
Si vous avez des questions sur votre ventilateur Dyson, composez le numéro du service d'assistance téléphonique de Dyson : 1-877-397-6622. Ayez en main votre numéro de série et les détails relatifs à l'achat du ventilateur. Le numéro de série se trouve sur la plaque signalétique apposée sur le pied du produit.
Il est possible d'obtenir des réponses à la plupart des questions par téléphone auprès d'un de nos experts du service à la clientèle. Si votre ventilateur nécessite une réparation, composez le numéro de la ligne du service d'assistance téléphonique de Dyson. Nous vous présenterons les choix qui s'offrent à vous.
Si votre ventilateur est sous garantie, la réparation sera gratuite.

SERVICE D'ASSISTANCE TÉLÉPHONIQUE DE DYSON

Composez le 1-877-397-6622 sans frais, six jours par semaine.

RENSEIGNEMENTS IMPORTANTS SUR LA PROTECTION DES DONNÉES

Vos renseignements personnels seront conservés par Dyson Canada Limited ou d'autres sociétés au nom de Dyson Canada Limited afin que nous puissions vous aider plus rapidement dans le cadre de notre service à la clientèle. De temps à autre, Dyson Canada Limited peut vous envoyer des offres spéciales et des nouvelles au sujet de ses plus récentes innovations. Cochez la case du formulaire de garantie du guide d'utilisation si vous ne voulez pas recevoir d'information à caractère commercial ou promotionnel de Dyson Canada Limited. Pour obtenir de plus amples renseignements sur nos pratiques de collecte de données, veuillez consulter la politique de confidentialité de Dyson Canada Limited à www.dyson.com/privacy

INFORMATION RELATIVE À L'ÉLIMINATION DU PRODUIT

Les produits Dyson sont fabriqués à partir de matériaux hautement recyclables. Veuillez procéder à la mise au rebut de ce produit de manière responsable et le recycler dans la mesure du possible. Il faut retirer les piles de l'appareil avant de le mettre au rebut. Procédez à la mise au rebut ou au recyclage des piles conformément aux directives ou règlements locaux en vigueur.

INFORMATION RELATIVE À LA CONFORMITÉ

Cet appareil est conforme à la partie 15 du règlement FCC. Son utilisation est soumise aux deux conditions suivantes : 1) Cet appareil ne doit pas causer d'interférence et 2) doit supporter toute interférence qui pourrait causer un mauvais fonctionnement. Les changements ou modifications qui ne sont pas expressément approuvés par le responsable de la conformité peuvent annuler le droit de l'utilisateur à utiliser l'appareil.

INFORMATION SUR LE PRODUIT

Poids du produit 4.29kg/9.44lbs.
Veuillez prendre note : Certains petits détails peuvent varier de ceux illustrés.

JN.39015 PN.19242-03-02 31.01.11

dyson

QUESTIONNAIRE • QUESTIONNAIRE

Please take a few moments to answer our questions.
They will help us develop new products for the future.

1. Do you own any other air movement products?
   Check all that apply.
   - ☐ Air conditioner
   - ☐ Ceiling fan
   - ☐ Pedestal fan
   - ☐ Table fan
   - ☐ Tower fan
   - ☐ Floor fan
   - ☐ Humidifier
   - ☐ Air purifier
   - ☐ Fan heater
   - ☐ Dehumidifier
   - ☐ None of the above
   - ☐ Other, please specify _____

2. Why did you choose to buy a Dyson fan?
   Please select up to 5 of the following choices below.
   - ☐ Frustration with existing fan
   - ☐ Latest fan technology
   - ☐ Dyson brand reputation
   - ☐ Smooth, powerful airflow
   - ☐ Previous experience of Dyson
   - ☐ Safe, no fast-spinning blades
   - ☐ Features – oscillation, touch-tilt
   - ☐ Easy to clean
   - ☐ Price/special offer
   - ☐ Store staff recommendation
   - ☐ Aesthetics
   - ☐ Friend/family recommendation
   - ☐ Other

3. Where did you first hear about Dyson fans?
   - ☐ From friends and family
   - ☐ Saw it on the internet
   - ☐ From a TV/magazine advertisement
   - ☐ Email from Dyson
   - ☐ Saw it in a store/catalogue
   - ☐ News item or article
   - ☐ Recommended by salesperson

4. Do you own any other Dyson products?
   - ☐ Upright vacuum cleaner
   - ☐ Canister vacuum cleaner
   - ☐ Handheld vacuum cleaner
   - ☐ Airblade hand dryer

Veuillez prendre quelques instants pour répondre à nos questions.
Vos réponses nous aideront à mettre au point de nouveaux produits.

1. Possédez-vous un autre appareil de ventilation?
   Cochez tout ce qui s'applique.
   - ☐ Appareil de climatisation
   - ☐ Ventilateur de plafond
   - ☐ Ventilateur sur pied
   - ☐ Ventilateur de table
   - ☐ Ventilateur à colonne
   - ☐ Ventilateur de plancher
   - ☐ Humidificateur
   - ☐ Purificateur d'air
   - ☐ Générateur d'air chaud
   - ☐ Déshumidificateur
   - ☐ Aucun de ces appareils
   - ☐ Autre, veuillez préciser _____

2. Pourquoi avez-vous choisi d'acheter un ventilateur Dyson?
   Veuillez cocher jusqu'à cinq des énoncés ci-dessous.
   - ☐ Pas satisfait du ventilateur actuel
   - ☐ Toute dernière technologie en matière de ventilateurs
   - ☐ Réputation de la marque Dyson
   - ☐ Flux d'air puissant et régulier
   - ☐ Expérience antérieure des produits Dyson
   - ☐ Sécurité, pas de pales qui tournent à grande vitesse
   - ☐ Caractéristiques – à inclinaison au simple toucher
   - ☐ Facile à nettoyer
   - ☐ Prix/offre spéciale
   - ☐ Recommandé par le personnel du magasin
   - ☐ Aspect esthétique
   - ☐ Recommandé par des amis ou la famille
   - ☐ Autre

3. Où avez-vous entendu parler pour la première fois des ventilateurs Dyson?
   - ☐ Par des amis et la famille
   - ☐ Sur Internet
   - ☐ Dans une publicité dans un magazine ou à la télévision
   - ☐ Dans un courriel de Dyson
   - ☐ Dans un catalogue ou un magasin
   - ☐ Dans une annonce ou un article
   - ☐ Recommandé par un vendeur

4. Possédez-vous un autre produit de marque Dyson?
   - ☐ Aspirateur vertical
   - ☐ Aspirateur traîneau
   - ☐ Aspirateur portatif
   - ☐ Sèche-mains Airblade

THANK YOU FOR YOUR TIME • NOUS VOUS REMERCIONS DE VOTRE COLLABORATION

dyson

WARRANTY FORM • FORMULAIRE DE GARANTIE

Date of purchase | Date d'achat / /

Place of purchase | Lieu d'achat

Serial number | Numéro de série

Title | Titre

Surname | Nom

First name | Prénom

Address | Adresse

Postal Code | Code postal

email | Courriel

Telephone | Téléphone

From time to time, we'd like to tell you about new Dyson technology and services. If you'd prefer us NOT to keep in touch, please tick this box.

De temps à autre, nous voudrions vous informer au sujet des nouvelles technologies et des nouveaux services de Dyson ou obtenir votre opinion sur votre achat. Si vous préférez que l'on ne communique PAS avec vous, veuillez cocher cette case.

You must provide proof of delivery/purchase before any work can be carried out on your vacuum cleaner. Without this proof, any work carried out will be chargeable. Please keep your receipt or delivery note.

Vous devez fournir une preuve d'achat ou de livraison pour toute réparation effectuée sur votre aspirateur. Sans présentation de cette preuve, toute réparation effectuée vous sera facturée. Veuillez conserver votre reçu ou bon de livraison.

3 EASY WAYS TO REGISTER | 3 FAÇONS DE S'ENREGISTRER FACILEMENT

ONLINE
Convenient and instant.
www.dyson.com

EN LIGNE
Pratique et instantané.
www.dyson.com

PHONE
Just call our Helpline on **1-877-397-6622**. It's open from 8am – 7pm Monday to Friday and 9am – 5pm Saturday EST.

PAR TÉLÉPHONE
Il vous suffit d'appeler notre service d'assistance téléphonique au **1-877-397-6622**. Le service est disponible de 8 h à 19 h, du lundi au vendredi et de 9 h à 17 h le samedi (HNE).

MAIL
Complete and return the form in the envelope supplied.

PAR COURRIER
Remplir le formulaire fourni et le retourner dans l'enveloppe jointe à cet effet.