SPÉCIFICATIONS TECHNIQUES

Les lampes suspendues CSYS[MC] procurent un éclairage puissant, ciblé là où vous le voulez. La technologie des tubes caloducs produit un système de refroidissement très efficace, ce qui signifie que chaque luminaire emploie un seul DEL puissant de grande efficacité ayant une puce sur plaque. Cette source d'éclairage unique, associée à la lentille conçue sur mesure, assure des conditions visuelles optimales au moyen d'un éclairage précis et contrôlé.

Le système de refroidissement prolonge également la durée de vie des DEL, leur assurant une brillance durable. Le luminaire comprend un mandrin fait sur mesure, ainsi que des dissipateurs thermiques et des condensateurs de haute qualité supplémentaires.

Résumé : Élégant luminaire suspendu doté de deux DEL de grande efficacité munis de puces sur place, index de rendu des couleurs de 80 mininimum et sélection en deux étapes - refroidi par des tubes caloducs en cuivre fritté. Unités optiques rectangulaires et toroïdales avec obturateurs réglables pour offrir les meilleurs cadrage et contrôle de l'éblouissement qui soient. Contrôle complet et flexible de la lumière ascendante et descendante et possibilité de répartir et varier l'intensité de la lumière grâce à des solutions novatrices de gradation.

ÉLÉVATION FRONTALE

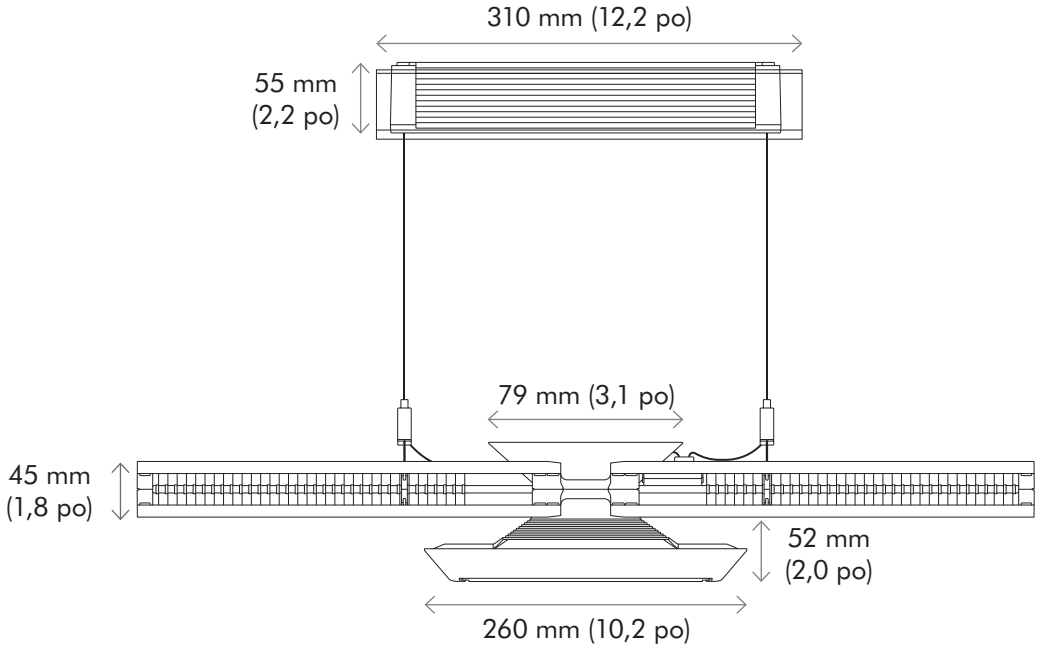

ÉLÉVATION LATÉRALE

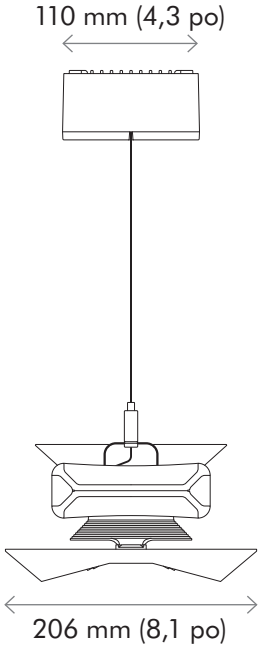

ÉLÉVATION INFÉRIEURE

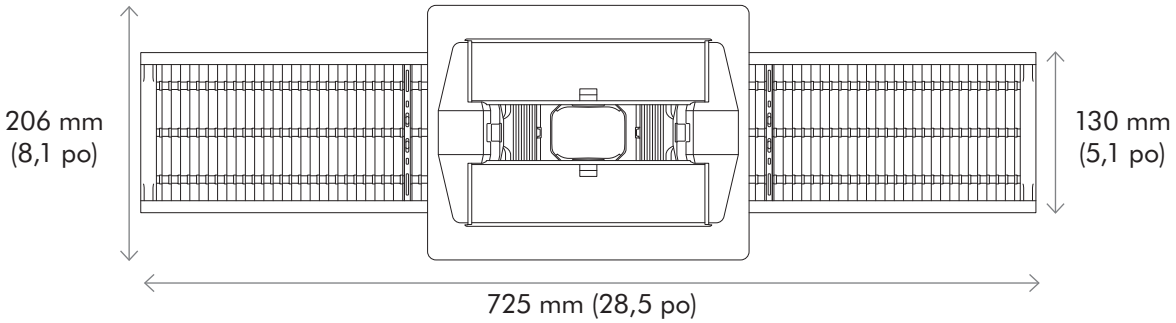

Installation

Système suspendu équipé d'un circuit d'alimentation électrique et d'un câble porteur (L = 4 000 mm / 157,5 po maximum)

Montage : Suspendu. Encastré ou en montage apparent.

Environnement : Indice IP 20. Usage intérieur seulement.

Plage de température de fonctionnement : 1 °C à 40 °C (0 °F à 104 °F)

Électrique

Tension d'entrée / fréquence : 100 à 240 V, 50/60 Hz

Commande de signal de tension : 0 à 16 V

Puissance nominale : 83 W

Consommation d'énergie en mode veille : 0,5 W

Mandrin inclus : Oui

Commande intégrée : Non

Gradation : DALI, PWM, 0 à 10 V, 1 à 10 V

Intensité minimum : 10 %

Adapté à la commutation aléatoire : Oui (commutation reliée à un système d'exploitation de la lumière du jour)

Installation électrique : Le produit comprend les composants électroniques

Rapport de division de la lumière réglé en usine : 50 % éclairage descendant / 50 % éclairage ascendant (ratio de fractionnement additionnel disponible avec les commandes de 0 à 10 et de 1 à 10 V)

Optique

Source lumineuse : DEL muni de puce sur place

Quantité de sources lumineuses : 2

Source lumineuse remplaçable : Non

Émission lumineuse du luminaire de 3 000K : 8 875 lm

Émission lumineuse du luminaire de 4 000K : 9 400 lm

Efficacité lumineuse de 3 000K : 107 lm/W

Efficacité lumineuse de 4 000K : 113 lm/W

Brillance du luminaire de 3 000K : 673 lux sur une zone de 3,2 m x 1,6 m / 0,5 pi x 5.3 pi lorsque la lampe est montée à une distance de 1,3 m / 4,3 pi de la surface de travail. Lorsque l'éclairage est réparti également vers le haut et vers le bas.

Brillance du luminaire de 4 000K : 722 lux sur une zone de 3,2 m x 1,6 m / 10,5 pi x 5.3 pi lorsque la lampe est montée à une distance de 1,3 m / 4,3 pi de la surface de travail. Lorsque l'éclairage est réparti également vers le haut et vers le bas.

Température de couleur : 3 000K / 4 000K
(option sur mesure sur demande)

Index de rendu des couleurs (CRI) : 80 minimum

Sélection des DEL : 2 étapes (ANSI)

Construction

Matériaux : aluminium / cuivre / polycarbonate / polyarylamide

Matériau des lentilles optiques : PMMA (acrylique)

Diagramme polaire (luminaire de 4 000K)

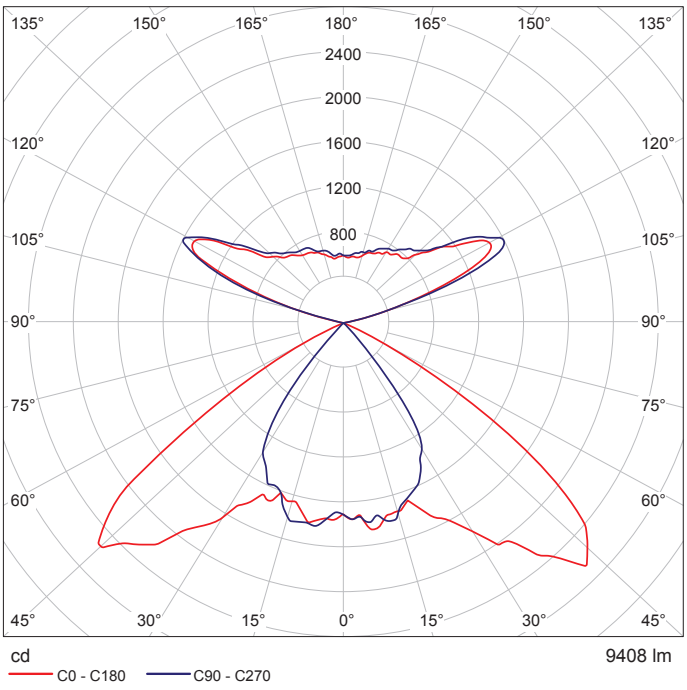

Fonctionnement

DALI, modulateur de largeurs d'impulsion, 0 à 10 V, 1 à 10 V

Circuit d'alimentation électrique :
Ne convient pas pour un emploi avec des gradateurs de tension externes

Données logistiques

Poids net (luminaire) : 3,24 kg (7 lb)

Poids lorsque emballé : 5,84 kg (12 lb et 13 oz)

Dimensions lorsque emballé :

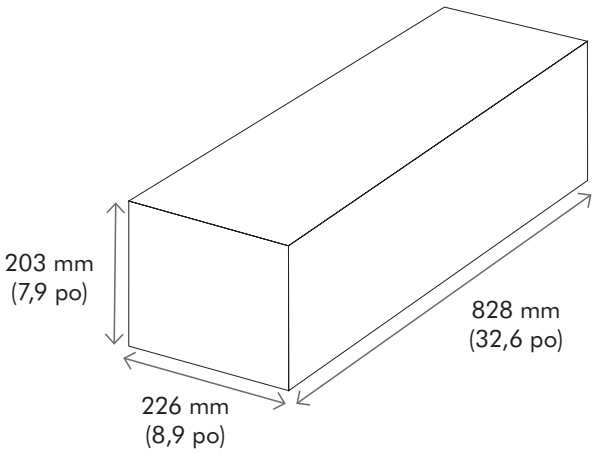

Garantie standard

5 ans (pièces seulement)

dyson cu beam

Pour plus d'information, visiter :
www.dysoncanada.ca/lighting